Orkel

Developing profitable customers
为客户带来更高利润

THE ORKEL MP2000-X升级版捆包机

高品质的饲料鉴于
高密度的捆包压实机

质量管理史

我们是当今世界第一家将细小产品压缩成捆包的公司。我们是捆包机械行业最有经验的制造商，我们的捆包机在德国国际农业机械展览会获得国际创新奖，«NEUHEIT INNOVATION»。

使用ORKEL 提高商业盈利

你喂我什么呢？

利用您的资源

在资源有限且全球人口增加的世界中，有效利用我们的资源。

问题所在：营养成分的流失

青贮饲料 · 接触空气
↓
酵母开始成长
↓
酵母降解残留糖/乳酸
↓
营养素流失
↓
热量产生 - 酸碱度增长
↓
霉变腐烂/大量损失收益

窖贮使养分流失

解决方案

我们吃的东西对我们的健康有直接的影响。对地球上的每一个生物也是一样的原理！

如果您正寻求更高品质的奶产，肉质和更高的生产率，那么您正在寻找ORKEL的高密度压缩裹包技术！多项独立测试报告证实了喂养ORKEL裹包饲料青贮能够提高牛奶和肉产量增加25%。*

环保效益

用捆包喂牛会影响甲烷排放并提供更好的环境。避免材料流失对节省时间，资源和金钱产生巨大影响，特别是天然资源。

禽畜的健康更为重要

我们的客户专注于禽畜健康和优质产品，Orkel也是如此。以下是使用Orkel压实机打包的主要好处。

- **方便简易设置**
  轻松设置，可在任何地方作业捆包
- **新鲜的饲料**
  从饲料中觅食更令人垂涎欲滴。你会发现没剩菜了。
- **更高的饲料养份**
  提高牛奶和肉产量
- **高品质饲料 - 极少或无毒素**
  改善牛奶和肉质量
- **健康的禽畜**
  降低兽医费用

当青贮饲料高密度保存时，“多米诺效应”产生。

*研究于比利时大学，University of Gembloux,Belgium.

饲料质量的提高，越来越多的大型农作业和农场转型为裹包了。

为何投资在高密度裹包？有效处理源！

1. 有效，高密度压实

裹包是一种清洁，高效的散装物料处理方式。应用Orkel裹包机能把物料的体积压缩成原来体积的三分之一，Orkel捆包尺寸已经优化，方便装到拖车、集装箱（每个 45ft的集装箱可以装44个捆包）、船或其它。高密度压实也能确保物料质量的均匀。达至最佳畜牧饲料。

2. 宽幅度捆包

Orkel压实机用宽幅薄膜包裹您的饲料（或网）然后是拉伸膜。您的物料质量将得到改善，因为在压实过程中，氧气已被压出物料外。再进行紧密包装，就没有氧气留在物料内，氧气也无法再进入物料，营养成分将保持在捆包内。损失可从窖存的20-30％减少到Orkel捆包的1-2％*

3. 储存

裹包薄膜和压实使您可以将饲料捆包存放在任何地方。使用适量的优质薄膜，可储存长达36个月。您可以堆叠多达6包高，并节省大量存储空间。

4. 运输

圆形捆包易于处理和运输。它们的尺寸使其易于通过卡车，船舶或集装箱灵活移动。优质薄膜确保您的饲料得到更好的保护。

为何选择Orkel 的捆包?

Orkel压实机提供高密度捆包。密度越高意味着每捆包含的氧气越少，草料越多。这样可以减少薄膜的使用，处理和运输。结论是以更低的成本获得更好的优质饲料。

Orkel代表高品质，100％可回收的薄膜

捆包的好处:

- 散装转换为单元包
- 易于控制的物流logistics
- 减少50-70 %体积
- 隔绝氧气，无损耗或损失最小
- 降低运输和储藏的成本
- 受保护的捆包物料 - 可随处存放

高密度捆包= 提高盈利，创造双赢

**通过SLU Uppsala, Sweden研究证实*

创新技术提供了许多打包可能性

青贮玉米

混合饲料

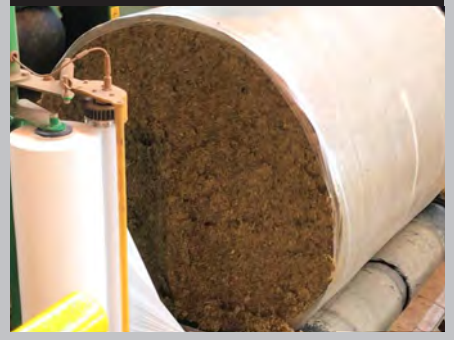

高水分玉米粉

麻草

粪便

创新科技

是让ORKEL MP2000-X压缩机成为理想的捆包和保护高质量的饲料。

Orkel触摸屏控制系统

- 直观的图片和触摸屏幕
- 耐久，稳定
- 防水防尘触摸屏
- 多种的预设程序针对不同的材料
- 调整并保存不同的捆裹程序
- 简单快速控制或者调整机器
- 实时监控该机器操作
- 集合安装称重器(可选项)

X 系列

MP2000-X是Orkel升级版压实机，配备现代液压和操作系统 。

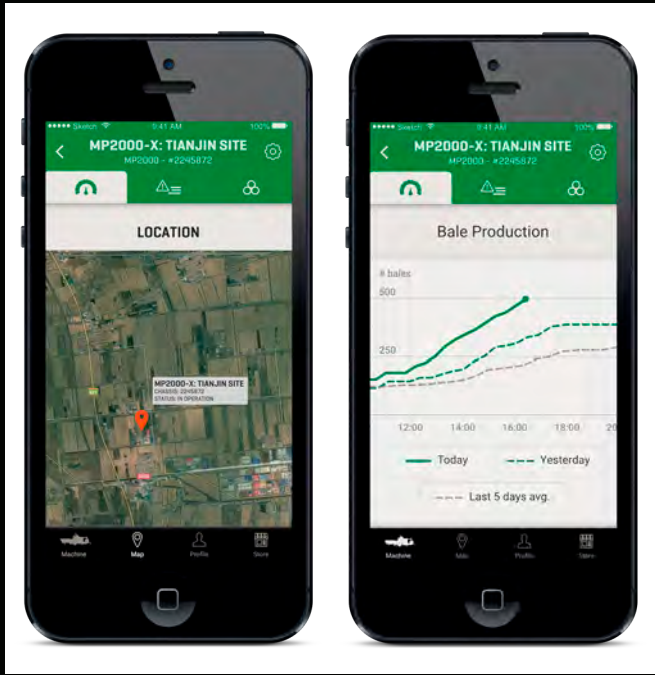

从智能手机上完整概述压缩机的状况

ORKEL TELEMATICS (MyOrkel app)

- 概述压实机的位置
- 实时监控打包操作
- 每小时概述容量
- 服务警报
- 远程技术支持

耐久性

如根据操作条件使用Orkel压实机，预期寿命为500,000包或更多。由于高品质和耐用的部件，Orkel压实机耐用多年。Orkel 以具高的二手价值和其吸引力闻名。

全球技术支持

我们深知设备运行的重要性。我们在全球六大洲超过60个国家有理论知识与经验都很丰富的技术咨询师，你可以进行任何技术咨询、维护或零配件问题。

捆包范围广

Orkel捆包机可以高效的捆包超过30种物料。Orkel MP2000-X压实机将散装材料和细颗粒材料转化为易于处理的高密度圆形捆包。 我们的客户使用Orkel捆包机裹包了多种不同的材料，当中包括以下种类:

- 玉米青贮
- 苜蓿
- 混合饲料
- 高水分玉米粉
- 饲草
- 谷物
- 榨糖渣
- 麻草
- 能源作物
- 棉
- 肥料/粪便
- 木屑/木材废料
- 锯末

操作原理及过程

1.运输至压缩室

物料从拖车、前端装载机或工厂传送带倒入到进料斗。然后带自动控制的链条传送机利用钢铁载料机将物料运输至压缩室。

2.压实

压缩室内专门设计的传送带可以防止各种形式的物料溢出，同时钢棍和高压室的设计能保证捆包达到最大密度。自动润滑的轴套能防止灰尘与水分破坏，延长使用寿命。

3. 宽薄膜包装

压实之后使用宽薄膜或网袋包紧捆包，维持捆包的形状与密度。压缩室打开后，在包装台上使用预先设定好层数的薄膜密封物料捆包。最后捆包滚至地面上，一次可以捡起1个、2个或3个，可以将8个捆包摞在一起。

4.捆包二维码标签器(选项)

安装Orkel Precision后，NIR传感器将进入腔室的饲料扫描。这些参数将上载到云端存储，可以从手机或电脑查询。还可以从在捆包平面侧自动放置的RFID标签查询数据。您的智能手机可以扫描打包的数据和内容。

技术参数

ORKEL MP2000-X 高密度压实捆包机

Orkel MP2000-X压实机用最先进的液压作为运行动力，电源供应来自于拖拉机或电机（电源组PP55）。您可轻易的在数分钟内从裹包作业中到驱使动态。

参数	MP2000-X
动力需求	>120 马力拖拉机 或 >Orkel 配电机功率55 kW
总重量	9960 kg*
捆包体积	*1.25 m³*
捆包直径宽度	115 cm diameter x 120 cm width
捆包重量	500 - 1400 kg**
捆包数/每小时	高达 66包**
仓室链辊	17 rollers
链辊支撑系统	轴衬，自动上油
捆膜支架	高达15捆膜
液压制动器	最高时速40公里/小时
带ABS的空气制动器	*最高时速80公里/小时（可选项）*
运行动力	液压系统，使操作调试更灵活
控制系统	7" 防水防尘直观的触摸屏

** 取决于规格*
*** 取决于材料*

设备尺寸（毫米）

操作中

运输中

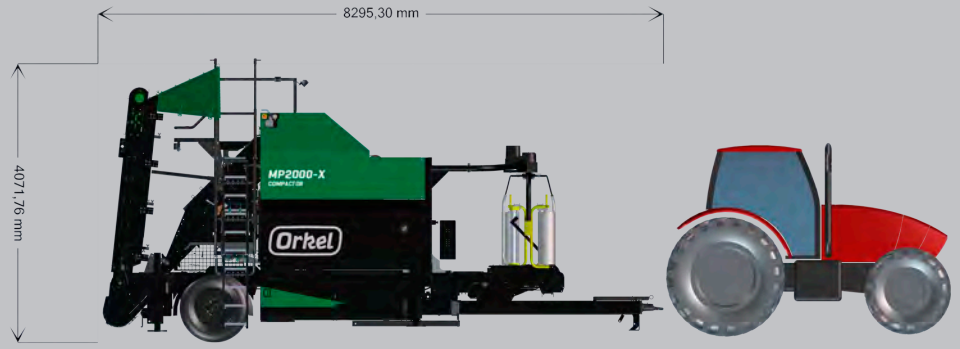

浏览我们的网址www.cn.orkel.com 索取有关Orkel MP2000-X压实机和可选设备（如Orkel Precision，Powerpack PP550和我们的捆包处理工具）的更多信息。

ORKEL PRECISION

Orkel Precision 是一个收集，分析和利用牧草信息的完整系统

PRECISION 农业

食品安全，禽畜健康，可追溯性，环境影响和优化饲养等概念是必须的条件以获得更高的禽畜产量和经济效益。

这就是ORKEL PRECISION的概念！

RFID二维码标签提供捆包所需的信息

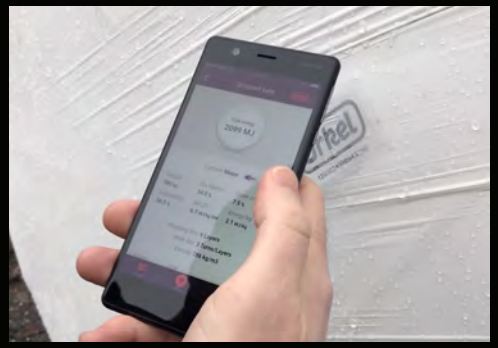

使用BaleID APP扫描捆包标签

1. 分析

A安装在Orkel压实机身的 NIR传感器收集和保存有关干物质成分，淀粉，粗蛋白，ADF, NDF,灰分，粗脂肪和消耗率（研发中）的信息压实机还可收集和保存捆包重量，位置和裹包日期。

通过智能手机上安装MyOrkel APP，您可以轻松读取有关压缩机的相关信息，例如今天的生产量，位置，状态（活动，非活动），服务预警通知等。

2. 云端存储数据

INIR分析结果和远程信息处理的信息被上传到云端中以便于下载读取。此外，您可以通过RFID二维码阅读捆包标签，在包装过程中自动放置在捆包的侧面。

3. 电脑/智能手机读取数据

使用电脑，平板电脑或手机登录并查看您的生产品。使用MyOrkel APP，您可以轻松读取捆包信息。

通过智能手机上安装的Orkel BaleID APP，您可以扫描每个单独的捆包以立即查询确切的捆包内容。

4. 资源与产量控制

通过了解饲料的价值和规格，您可以根据奶牛的遗传情况制作饲料混合物。阅读您的饲料规格，让您的奶牛以最低的资源利用率达到最佳状态。

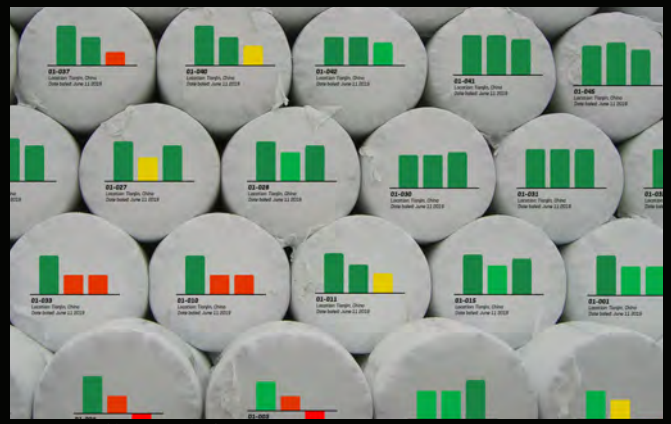

这并不是单纯的圆捆包！

5. 利润优化

一般来说，养殖动物的准确性存在很大的挑战。干物质含量，蛋白质，纤维等通常难以与饲料量一起多样化。如您知道饲料的含量和规格，可避免过度喂食或喂食不足。对饲料的知识使您可以制定最佳饲料配给量，从而提高利润。在您优化使用饲料的同时，您避免了浪费资源。 **知识能帮助提高您的利润！**

专业运营商Cargill坚持使用**Orkel**压实捆包机

选用ORKEL捆包机裹包混合饲料

我们世界各地的客户使用ORKEL 捆包机裹包多种不同材料。CARGILL 是其中一家生产饲料的私人大企业。

Jardel Neri
Project Manager at Cargill Brazil

挑战

这一切都始于Cargill 当时寻找能够提供高品质的解决方案以提供TMR给巴西的牛肉和牛奶生产商，I创新项目“WetFeed”开始：提供定制配方和预拌混合饮食，以满足客户在质量，便利性和灵活性方面的需求。

肉类和牛奶生产商越来越意识到喂养精度的重要性。Cargill 一直在寻找能够提高生产力和可持续性的技术解决方案。

ORKEL 解决方案

巴西 Cargill 的Jardel Neri先生, (生产线经理) 说到:
“为了满足所有牛肉和牛奶生产商对高质量饲料的需求，无论公司规模大小，我们都需要革命性的包装。

Orkel在高密度，用户友好性和生产率方面提供了完美的解决方案。该产品为我们的客户提供最好的饲料。

Orkel高密度包也增加了Cargill 的WetFeed产品的保质期。这个在质量控制和饲料安全方面是一个很好的解决方案。除此之外，捆包便于存放，易于物流便于农民作业和喂养。”

Farmer picking up a supply of WetFeed at Cargill

”这产品为我们的客户带来了最佳的饲料质量保存”

JARDEL NERI
CARGILL BRAZIL

关于 CARGILL

- 国际最大的农业综合企业和贸易公司之一
- 155.000 员工遍布 70 个国家
- 家庭企业
- 他们的目标是以安全，负责任和可持续的方式滋养世界
- 其公司的展望是将农民与市场，顾客和材料，人和动物联系起来，以及他们茁壮成长所需的食物

Developing profitable customers
为客户带来更高利润

联系方式

工厂销售部
Johan Gjønnes' veg 25
7320 Fannrem
NORWAY

Sales:
+47 948 14 010
sales@orkel.com

www.orkel.com

YOUR LOCAL SALES CONTACT:

All information may be approximate. Rights to change or modify the content of this brochure at any time,
July 2019